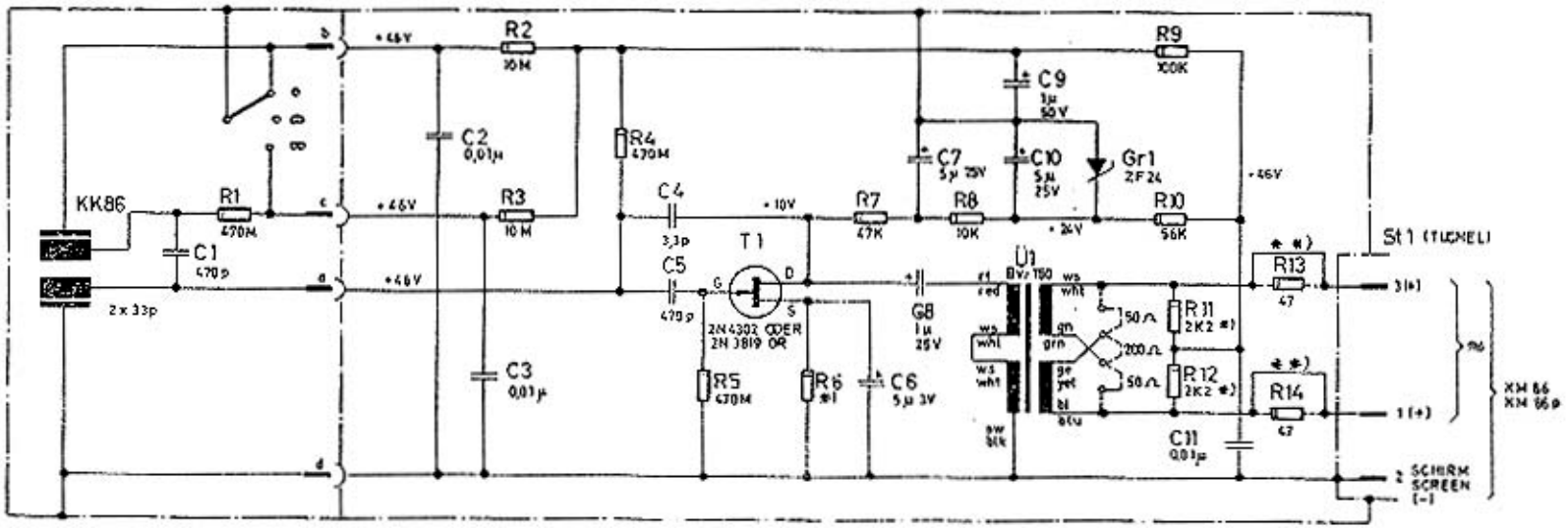

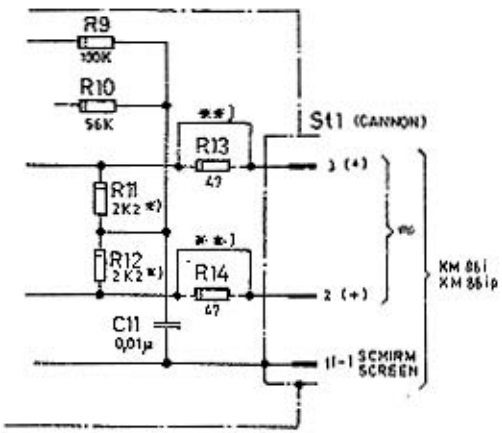

Diese Zeichnung ist unser Eigentum. Jede Vervielfältigung, Verwertung oder Mitteilung an Dritte Personen ist strafbar und wird gerichtlich verfolgt. (Urheberrechtsgesetz, Gesetz gegen unlauteren Wettbewerb, B.G.B.)

*) DIESE BRÜCKE ENTFÄLLT BEI KM86p, KM86ip
REMOVE BRIDGE FOR KM 86 p, KM 86ip

BEI ERSATZTEILBESTELLUNG BITTE GERÄT-NR. U. POS.-ZAHLEN ANGEBEN!
FOR REPLACEMENT PLEASE ALWAYS GIVE SERIAL & PART No.!

RESISTORS
GERMAN AMERICAN

*) ABGLEICHEN
SELECT

T1
2N 3819 ODER OR 2N 4302
D G S
AUF DIE LÖTANSCHLÜSSE GESEHEN!
SOLDERING SIDE VIEW!

St1
XM86, XM86p XM86i XM86ip
NT 3252
NC-XLR-3-M/KM 76i
AUF DIE STECKER GESEHEN!
PIN VIEW!

KK86

KONDENSATOR – MIKROPHON KM 86
CONDENSER MICROPHONE KM 86
1 0243 - 930 - 02

GEORG NEUMANN GMBH
ELECTROACUSTIC
BERLIN