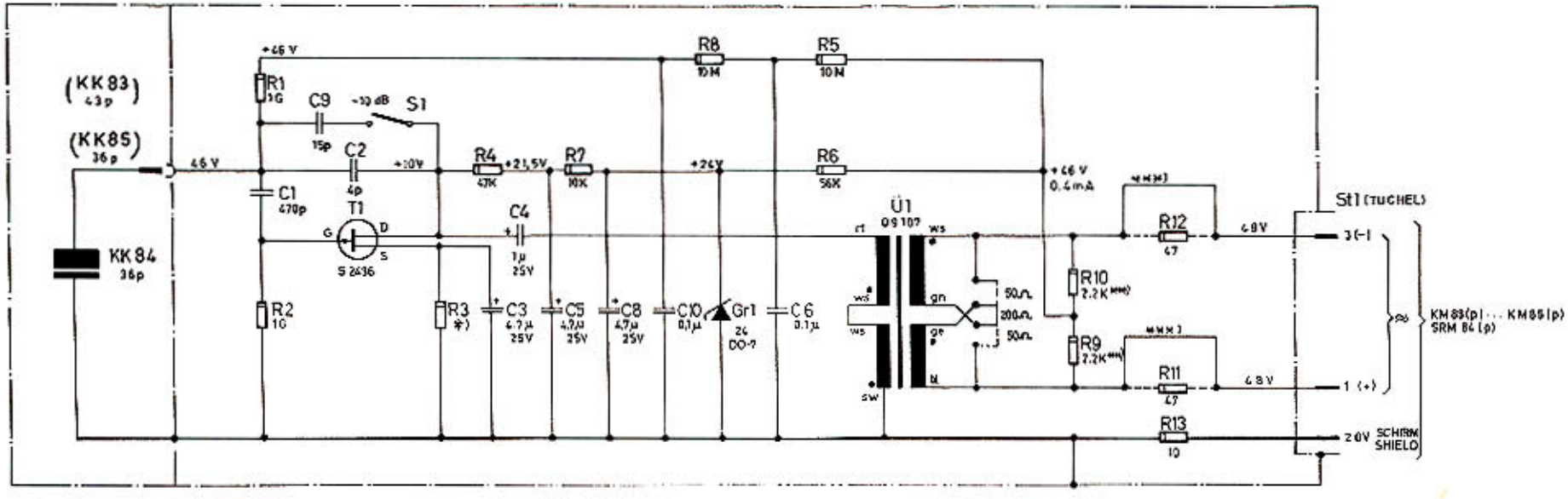

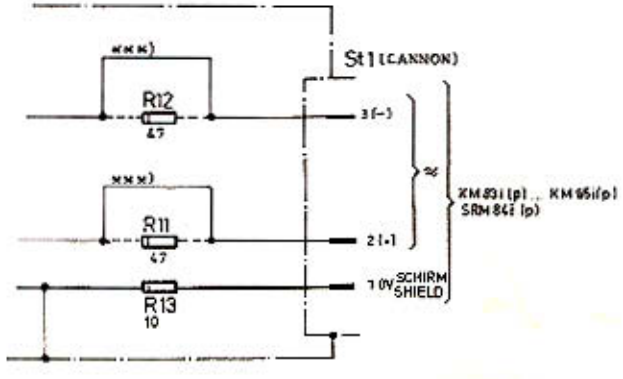

Diese Zeichnung ist unser Eigentum. Jede Vervielfältigung, Verwertung oder Mitteilung an dritte Personen ist strafbar und wird gerichtlich verfolgt. (Urheberrechtsgesetz, Gesetz gegen unlauteren Wettbewerb, B.G.B.)

PHANTOMSPEISUNG DIN 45596
PHANTOM-POWERING DIN 45596
48V ; 0.4mA

(+) = POLARITÄT BEI DRUCKANSTIEG VOR DER MEMBRAN
POLARITY AT SUDDEN RISE OF SOUND PRESSURE BEFORE THE DIAPHRAGM

BEI ERSATZTEILBESTELLUNG BITTE GERÄT-NR. UND POS.-ZAHLEN ANGEBEN!
FOR REPLACEMENT PLEASE ALWAYS GIVE SERIAL & PART NUMBER!

*) ABGLEICHEN
SELECT

**) PAARWEISE AUF GLEICHEN WERT (≤ 2%) AUSSUCHEN
SELECT IN PAIRS OF IDENTICAL VALUE (≤ 1%)

***) DIESE BRÜCKE ENTFÄLLT BEI KM 83p(ip) ... KM 85p(ip), SRM 84p
REMOVE BRIDGE FOR KM 83p(ip) ... KM 85p(ip), SRM 84p

RESISTORS
GERMAN AMERICAN

0,1W

T1
S 2436
D
G
S

AUF DIE LÖTANSCHLÜSSE GESEHEN!
SOLDERING SIDE VIEW

St1
KM 83(p) ... KM 85(p)
SRM 84 (p)
NT 3262

KM 83i(p) ... KM 85i(p)
SRM 84i (p)
NC-XLR-3-14J
KM 76i

AUF DIE STECKER GESEHEN!
PIN VIEW!

KONDENSATOR-MIKROPHON KM 83 ... KM 85, SRM 84
CONDENSER MICROPHONE KM 83 ... KM 85, SRM 84

10238 - 930 - 000.13

GEORG NEUMANN GMBH

BERLIN

9.5.72