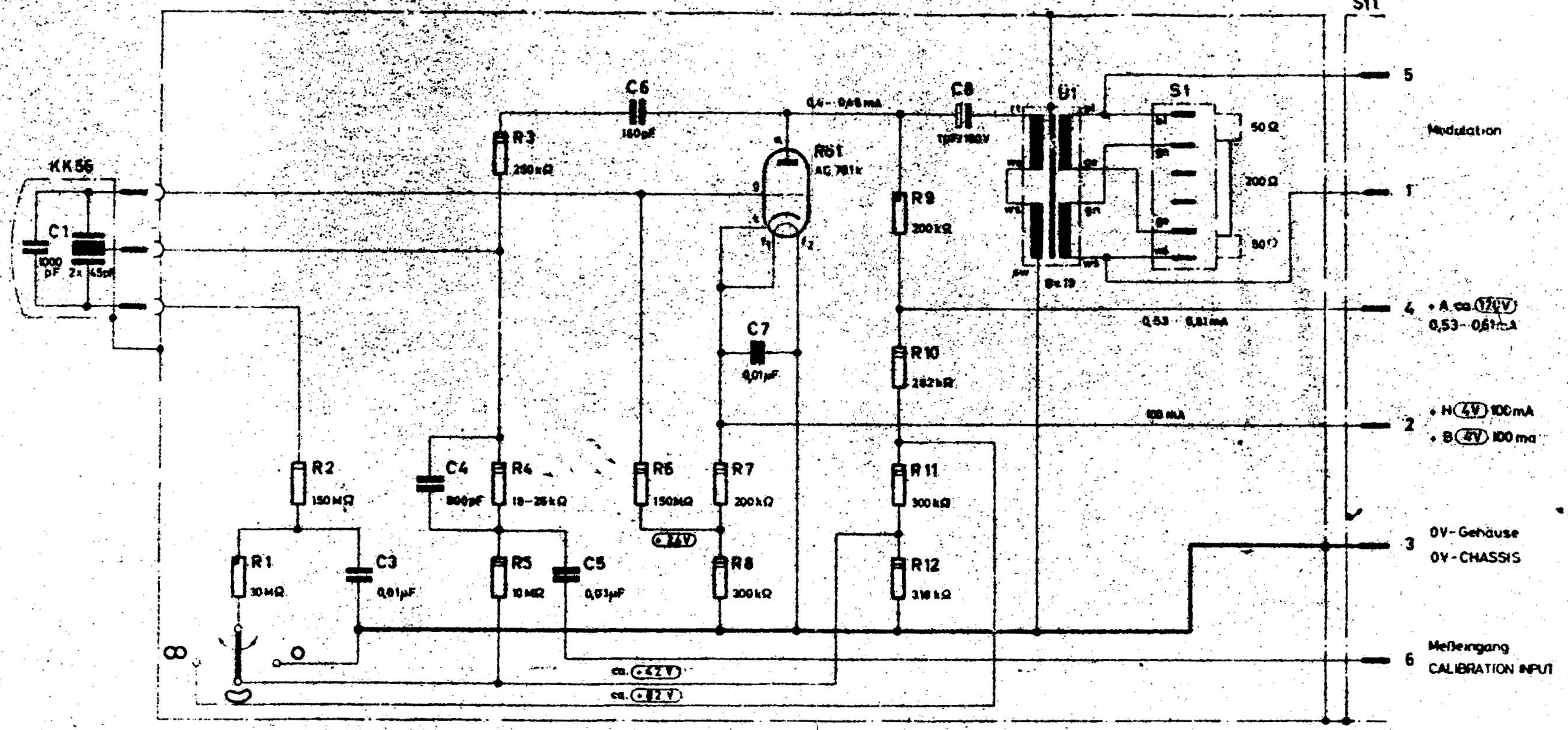

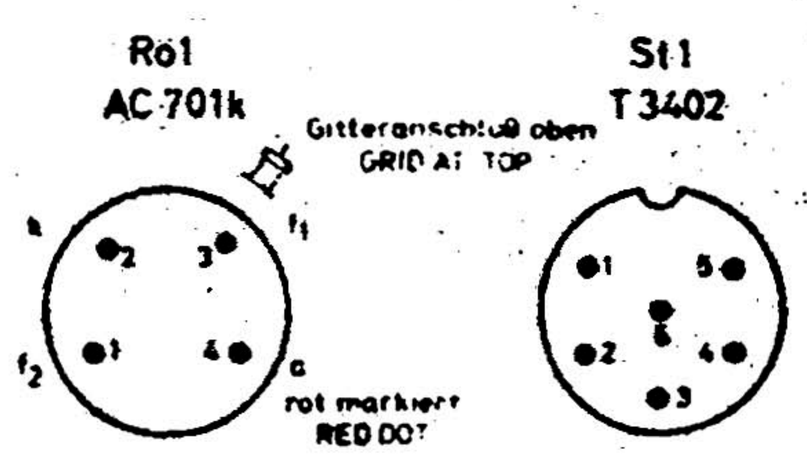

0,05 W
DIN 41398

0,1 W
DIN 41399

0,25 W
MIL-R10509

Spannungswerte statisch gemessen!
STATICALLY MEASURED VOLTAGE!

Bei Ersatzteilbestellung bitte Gerät-Nr u Pos Zahlen angeben
FOR REPLACEMENTS PLEASE ALWAYS GIVE SERIAL & PART NUMBER

Kondensator-Kleinmikrophon
KM 56

KM56-00-00-00 S
(Ab Gerät-Nr 1645)
(BEGINNING WITH SERIAL NUMBER 1645)

GEORG NEUMANN