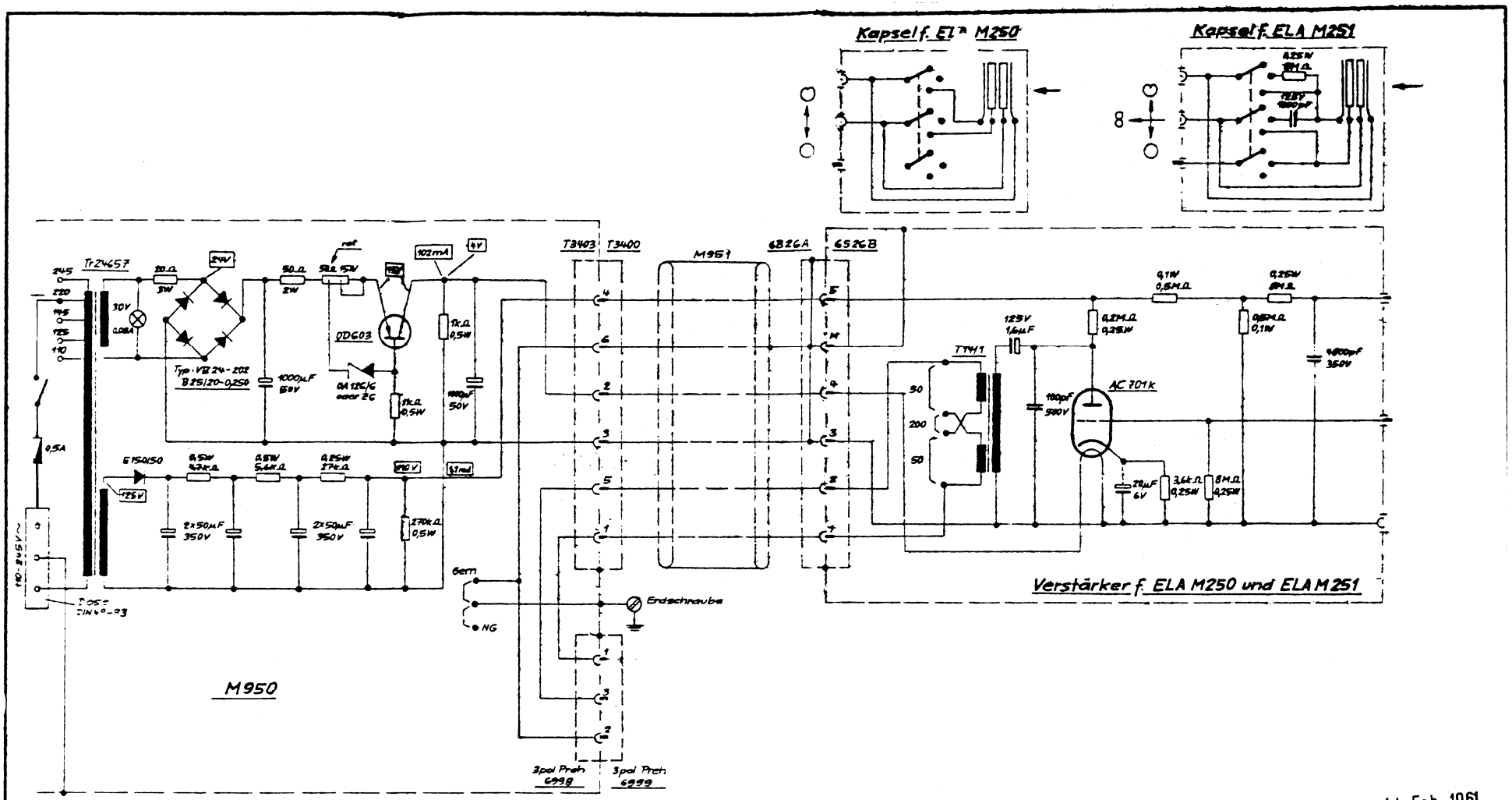
Kapsel f. ELA M250
Kapsel f. ELA M251
Tr 24657
Typ: VB 24-202
B 25/20-0,25A
OD603
OA 126/K oder 2C
E 150/50
T3403
T3400
M951
6826A
6526B
T741
AC 701k
Verstärker f. ELA M250 und ELA M251
Gerätedose DIN 40-03
Gerätestecker DIN 40-03
Gerätenetz
Gerätenetz
Gerätenetz