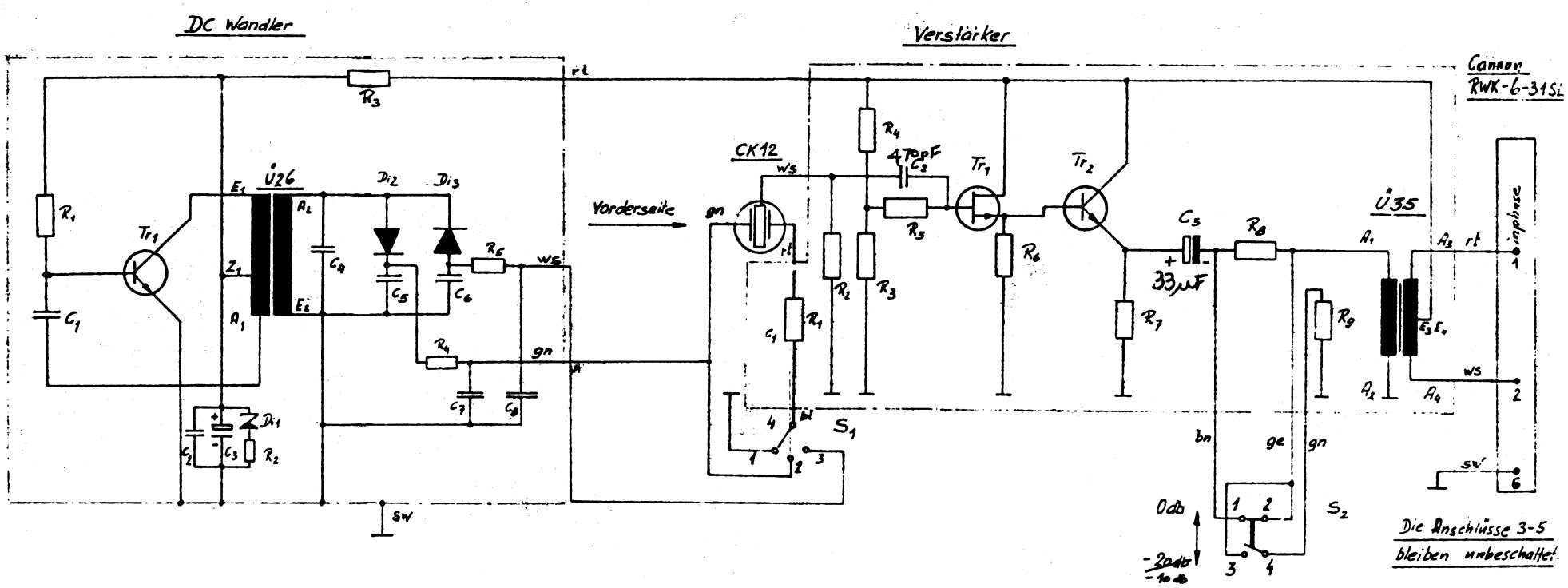

Verdrahtung von S_1 u. S_2 siehe 19622990 1

31. März 1976

Freiquadratzentimeter (cm)								
Bauzeichen	bis 5	6 10	10 20	20 30	30 50	50 80	80 120	120 180	180 250
Kantenlänge	0,1	0,15	0,25	0,5	0,8			
Umfang	0,05	0,1						
Umfang		0,2		0,3				

		Oberfläche:							
		Werkstoff:	Geprüft:	28.6.76		c	12.451	Dämpfung	13.4.76
			Gezeichnet:	31.3.70		b	12.140	impl.	14.11.71
			Labor-Bearb.:			a	14.467	Gestaltung	25.8.70
				Datum	Name	Änderung		Datum	Name
C412	19625								
Gerät	Stuckliste								
Teil wird verwendet in									
Ersatz für									
Ersetzt durch									

AKG AKUSTISCHE- u. KINOGERÄTE

Maßstab: —

Benennung: Schaltung C412

AAG-Code 1962 Sch 1