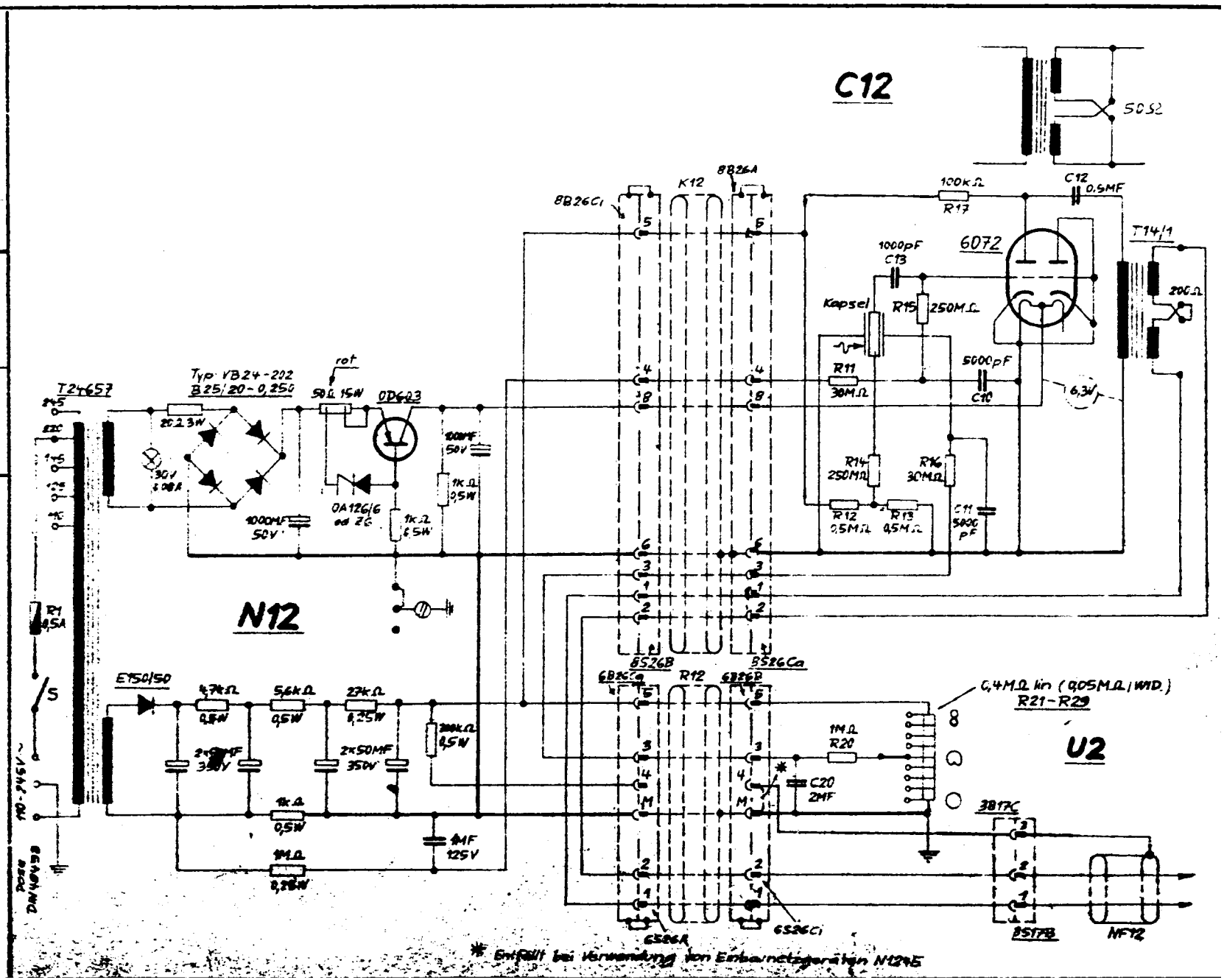

Aus-gabe	Änderung	Tag	Name
a)	neu gez.	27.12.60	

Freimaßtolerenzen

Gewicht:

Werkstoff, Rahmaße:

Akustische- u. Kinogeräte Ges. m. b. H.
Wien XV., Noblegasse 50

	Tag	Name
Bearb.	27.12.60	
Gepr.		
Norm.		

Benennung:

Gesamtschaltung C12

Z. Nr. 1231Sch

Ersatz für:

Ersetzt durch:

Maßstab